Model/Modèle/Modelo
EB341EZ-PS

Installation / Installation / Instalación

4 Hole Roman Tub Trim

Garniture de baignoire romaine à 4 orifices
Piezas exteriores para bañera romana de 4 agujeros

Tools You Will Need / Outils dont vous aurez besoin / Herramientas necesarias

Adjustable Wrench
Clé à molette
Llave ajustable

Pipe Tape
Ruban pour tuyau
Cinta selladora para rosca

Groove Joint Pliers
Pince multiprise
Pinzas ajustables

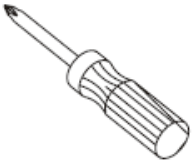

Phillips Screwdriver
Tournevis cruciforme
Destornillador Phillips

Silicone Sealant
Enduit d'étanchéité au silicone
Sellador de silicona

INSTALLATION TIPS

- The manufacturer suggests using a locally licensed plumber for installation.
- Cover your drain to avoid losing parts.
- During installation do not drastically bend, twist or kink supplies or hoses as this may cause low flow or leaks.

CONSIGNES DE INSTALLATION

- Le fabricant suggère de confier l'installation à un plombier qualifié pour exercer dans cette région.
- Couvrir le drain pour ne pas perdre des pièces.
- Pendant l'installation, ne pas plier, tordre ou tortiller les fournitures ou les tuyaux pour ne pas ralentir le débit ou causer des fuites.

CONSEJOS DE INSTALLACIÓN

- El fabricante sugiere usar los servicios de un plomero local autorizado para la instalación.
- Tape la boca del desagüe para prevenir la pérdida de piezas pequeñas.
- Durante la instalación, no tuerza, enrolle ni enrosque drásticamente el material ni las mangueras ya que ello podría reducir la circulación del agua o provocar fugas.

Model/Modèle/Modelo
EB341EZ-PS

Installation / Installation / Instalación

1

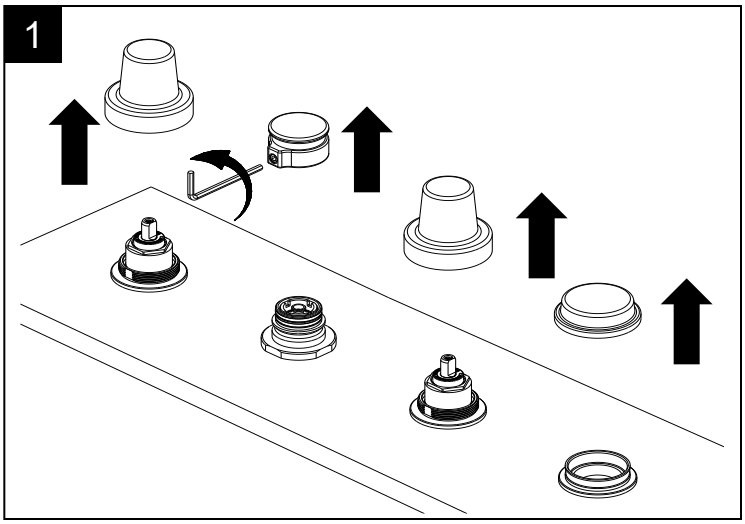

2

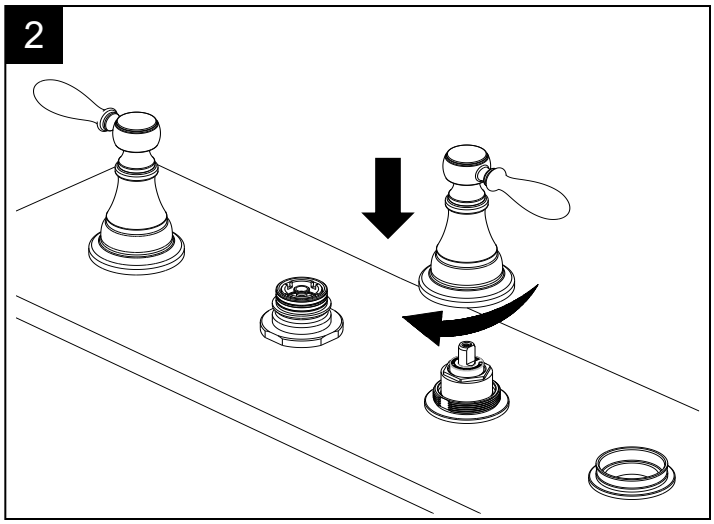

3.1

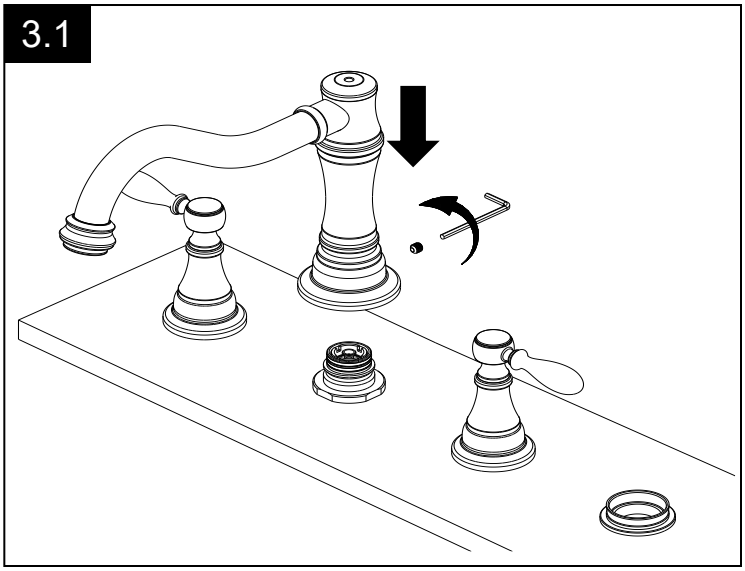

3.2

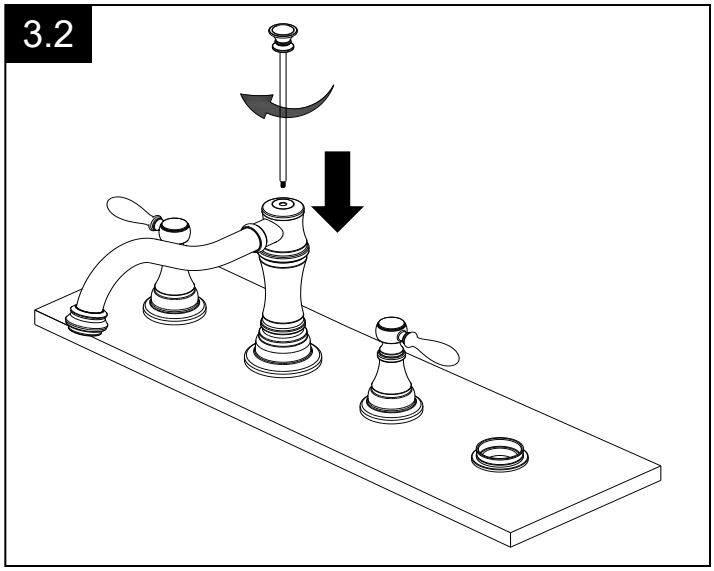

4

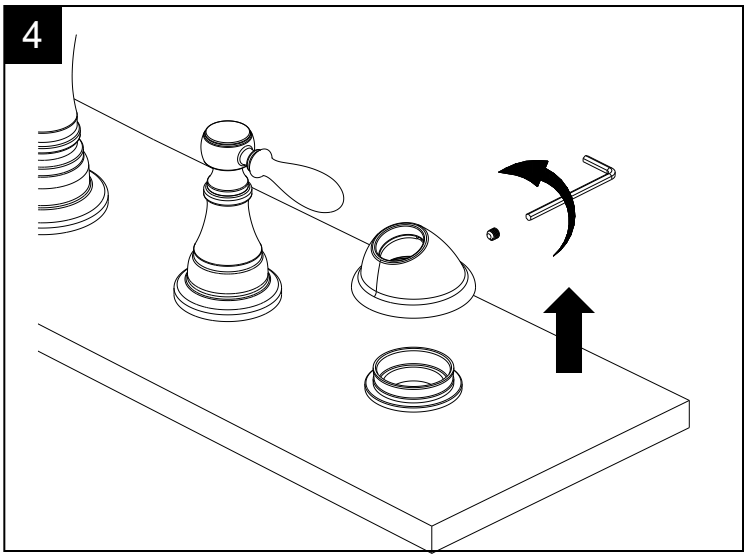

5

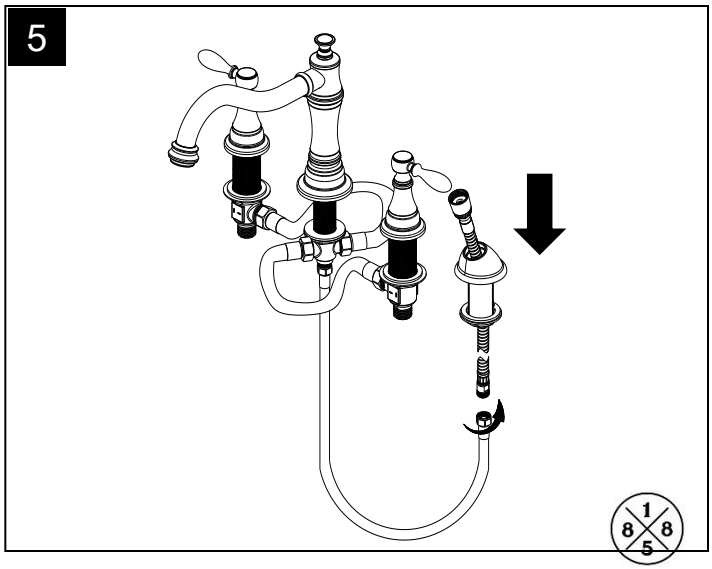

Model/Modèle/Modelo
EB341EZ-PS

Installation / Installation / Instalación

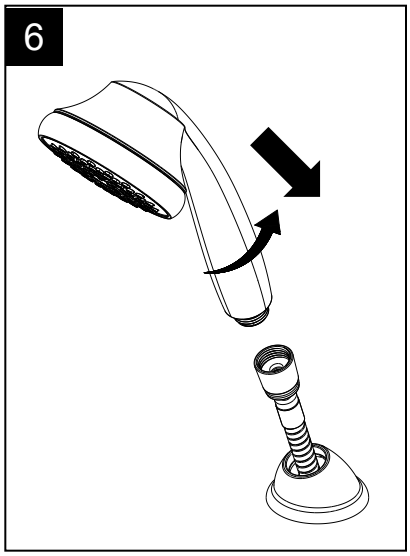

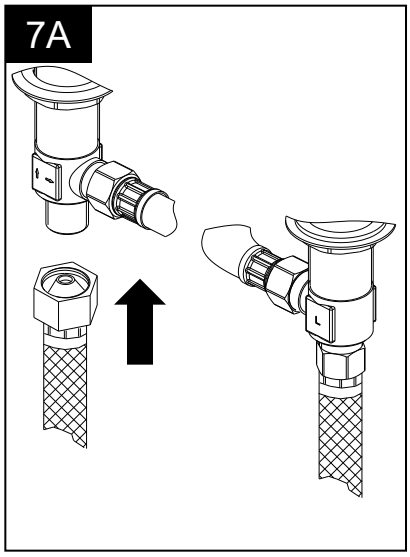

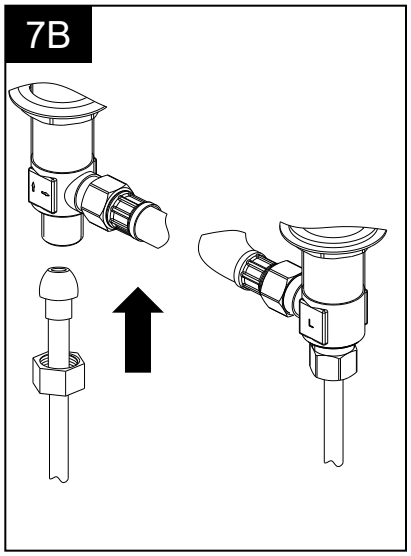

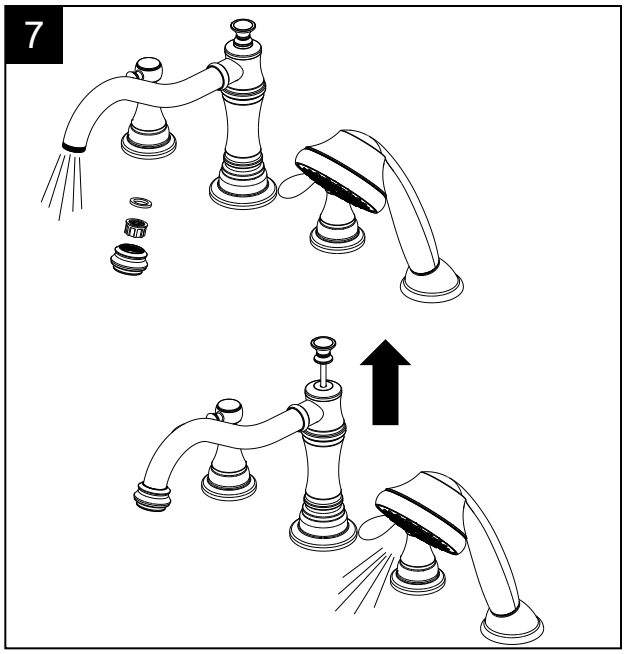

Model/Modèle/Modelo
EB341EZ-PS

Installation / Installation / Instalación

Troubleshooting / Dépannage / Guía de solucionar problemas

If you've followed the instructions carefully and your faucet still does not work properly, take these corrective steps.

Si vous avez suivi attentivement les instructions et que votre robinet ne fonctionne toujours pas correctement, apporter les correctifs suivants.

Si usted ha seguido las instrucciones cuidadosamente y su grifo todavía no funciona correctamente, siga estos pasos correctivos.

Problem / Problème / Problema	Cause / Cause / Causa	Action / Correctif / Solución
Leaks underneath handle.	Retainer nut has come loose. The cartridge is damaged.	Tighten the retainer nut. Replace cartridge.
Fuites sous la poignée.	L'écrou de fixation s'est desserré. La cartouche est endommagé.	Serrer l'écrou de fixation. Remplacer la cartouche.
Goteo debajo de la manija.	La tuerca de ajuste se ha aflojado. El cartucho está dañada.	Apriete la tuerca de ajuste. Reemplace el cartucho .

Replacement Parts / Pièces de rechange / Repuestos

No.	Description	Part No.
1	Aerator / Brise-jet / Aireador	RP30272*
2	Set Screw / Vis de pression / Tornillo de sujeción	RP50222
3	Lift Rod Knob / Bouton de la tige de levage / Perilla de la varilla de extensión	RP40351*
4	Handle / Poignée / Manija	RP13612*
5	Inverter / Inverseur / Inversor	RP70555
6	Flange / Bride / Brida	RP80945*
7	Set Screw / Vis de pression / Tornillo de sujeción	RP50002
8	Hose / Tuyau / Manguera	RP38298
9	Shower Head / Pomme de douche / Cabeza de la ducha	LX5FPS*

* *please indicate finish for these parts*

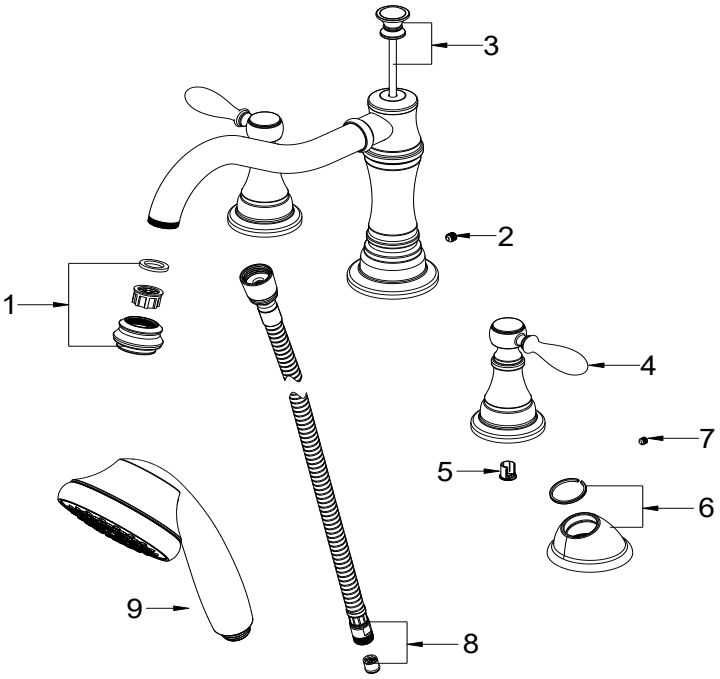

Need Help? Please email CustomerService@1858Brands.com for additional assistance or service.
Besoin d'aide? Veuillez envoyer un e-mail à CustomerService@1858Brands.com pour obtenir une assistance ou un service supplémentaire.
¿Requiere asistencia? Envíe un correo electrónico a CustomerService@1858Brands.com para obtener asistencia o servicio adicional.

Revised 10/7/2026