Model/Modèle/Modelo
LO3414-R

Installation / Installation / Instalación

3 and 4 Hole Roman Tub Rough-In Valve

Robinetterie brute de baignoire romaine, 3 et 4 orifices

Válvula interior para bañera tipo Romana de 3 y 4 agujeros

Tools You Will Need / Outils dont vous aurez besoin / Herramientas necesarias

Adjustable Wrench
Clé à molette
Llave ajustable

Pipe Tape
Ruban pour tuyau
Cinta selladora para rosca

Groove Joint Pliers
Pince multiprise
Pinzas ajustables

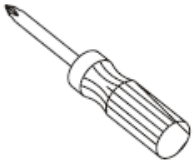

Phillips Screwdriver
Tournevis cruciforme
Destornillador Phillips

Silicone Sealant
Enduit d'étanchéité au silicone
Sellador de silicona

INSTALLATION TIPS

- The manufacturer suggests using a locally licensed plumber for installation.
- Cover your drain to avoid losing parts.
- During installation do not drastically bend, twist or kink supplies or hoses as this may cause low flow or leaks.

CONSIGNES DE INSTALLATION

- Le fabricant suggère de confier l'installation à un plombier qualifié pour exercer dans cette région.
- Couvrir le drain pour ne pas perdre des pièces.
- Pendant l'installation, ne pas plier, tordre ou tortiller les fournitures ou les tuyaux pour ne pas ralentir le débit ou causer des fuites.

CONSEJOS DE INSTALLACIÓN

- El fabricante sugiere usar los servicios de un plomero local autorizado para la instalación.
- Tape la boca del desagüe para prevenir la pérdida de piezas pequeñas.
- Durante la instalación, no tuerza, enrolle ni enrosque drásticamente el material ni las mangueras ya que ello podría reducir la circulación del agua o provocar fugas.

Model/Modèle/Modelo
LO3414-R

Installation / Installation / Instalación

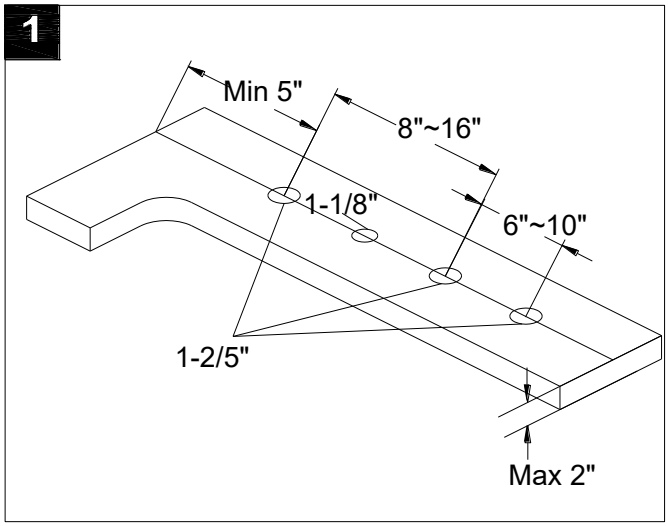

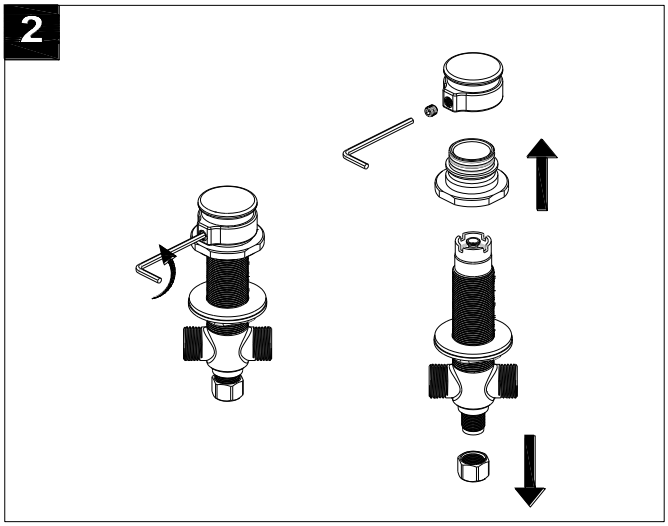

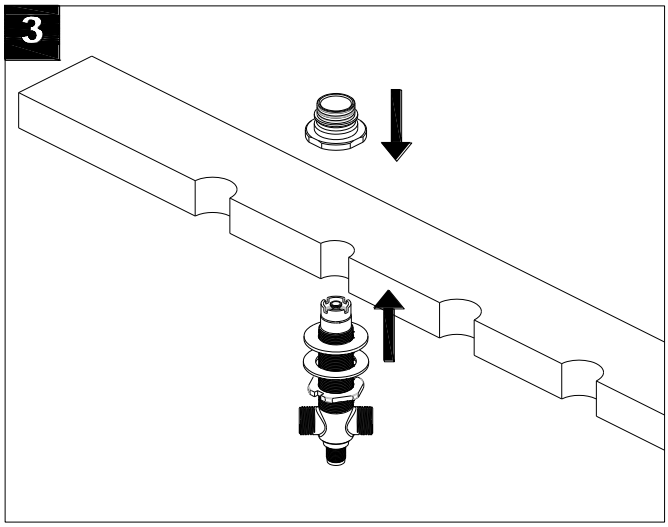

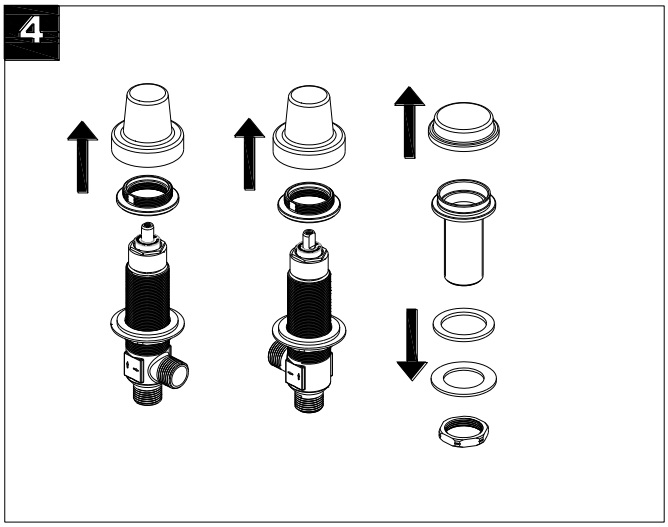

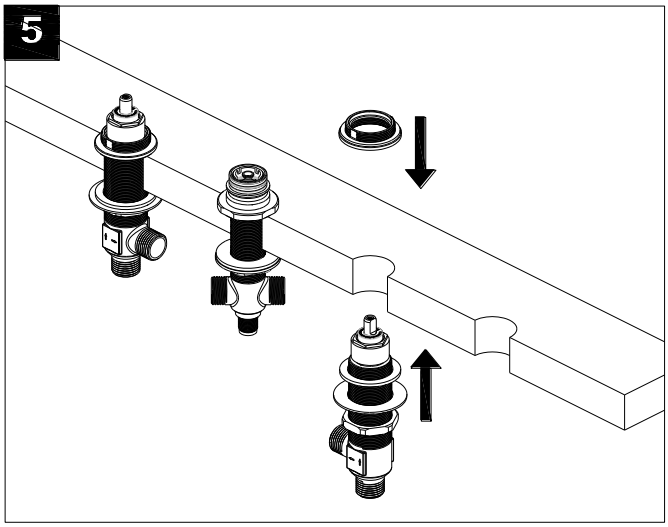

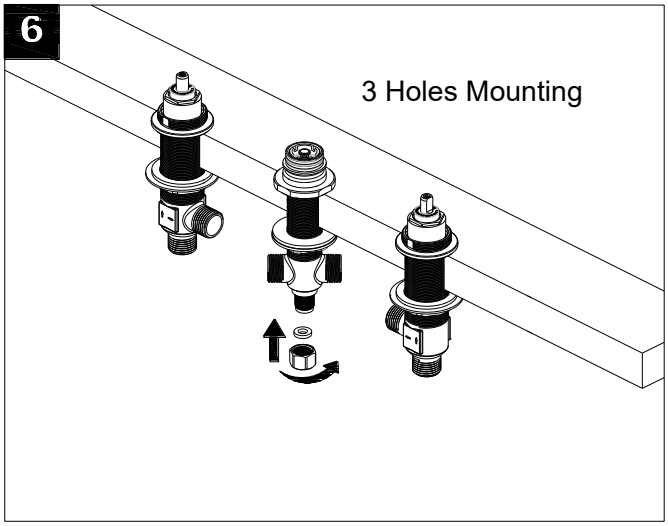

Revised 7/13/2026

Model/Modèle/Modelo
LO3414-R

Installation / Installation / Instalación

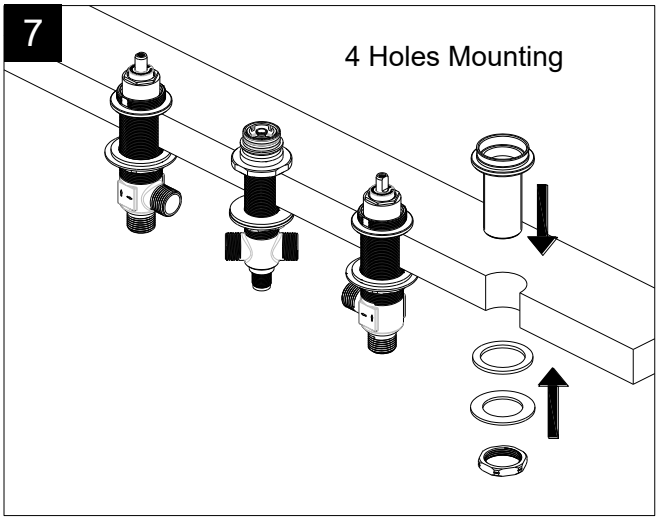

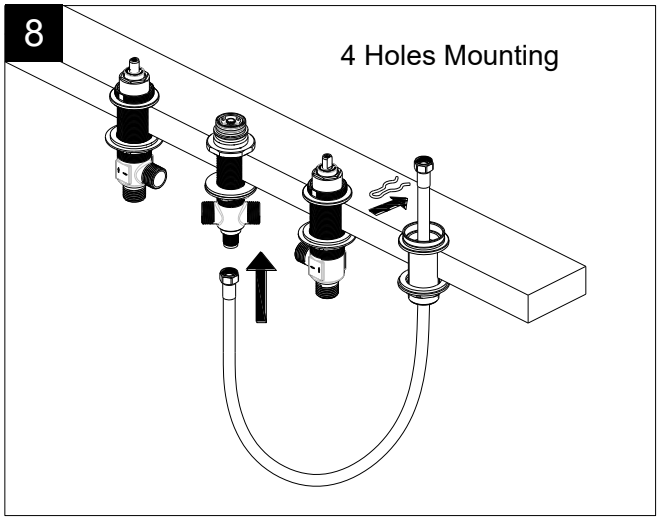

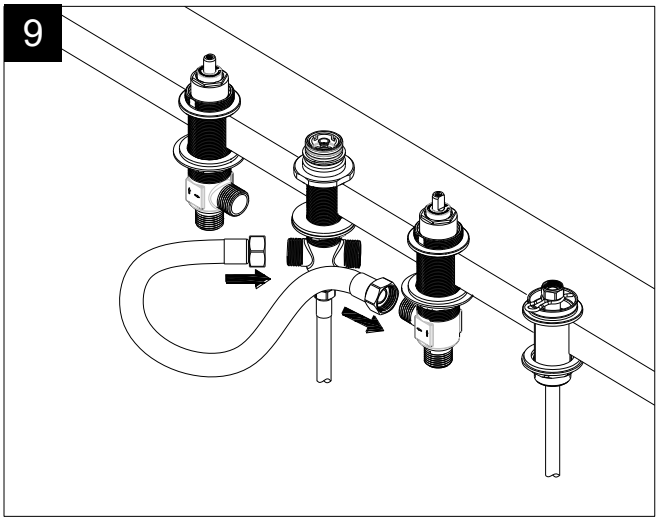

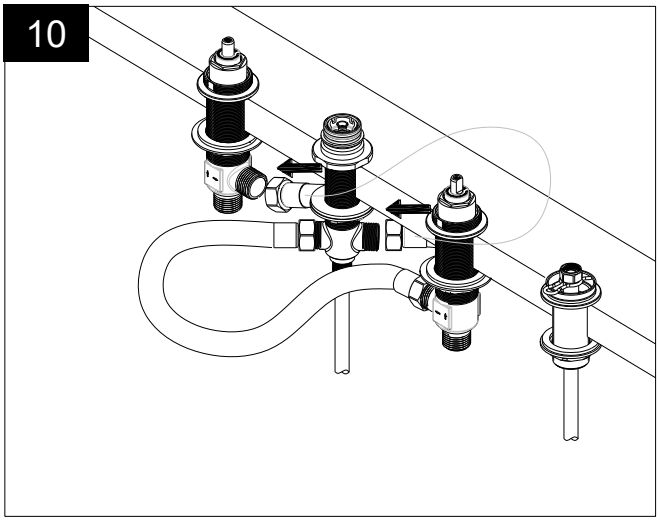

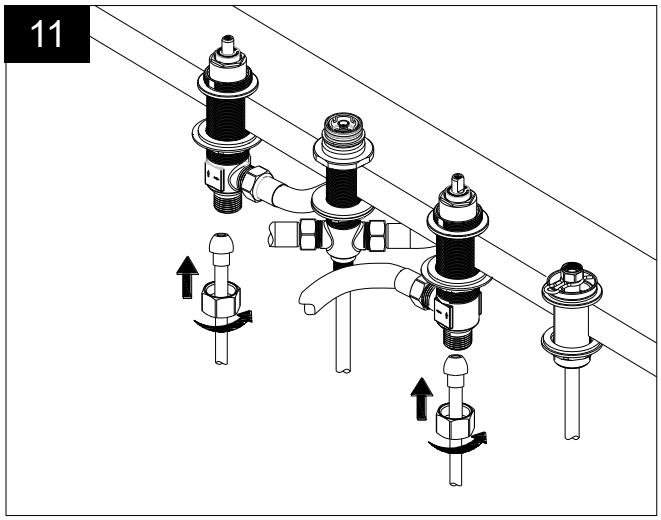

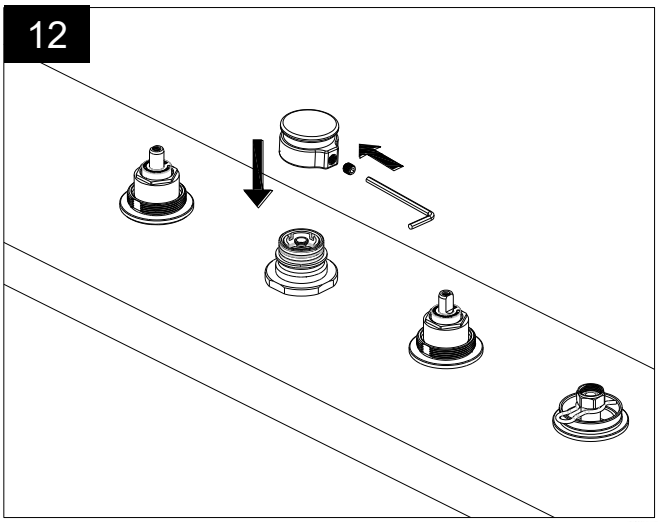

Model/Modèle/Modelo
LO3414-R

Installation / Installation / Instalación

Replacement Parts / Pièces de rechange / Repuestos

No.	Description	Part No.
1	Nut / Écrou / Tuerca	RP70001
2	Flange & Washer / Bride et rondelle / Brida y arandela	RP70342
3	Hot Cartridge / Cartouche pour eau chaude / Cartucho-agua caliente	RP20067
	Cold Cartridge / Cartouche pour eau froide / Cartucho-agua fría	RP20068
4	Washer / Rondelle / Arandela	RP64023
5	Metal Washer / Rondelle métallique / Arandela de metal	RP64175
6	Mounting Nut / Écrou de fixation / Tuerca de montaje	RP56079
7	Body / Corps / Cuerpo	RP70986
8	Coupling Nut / Écrou de raccordement / Tuerca de unión	RP56002
9	Mounting Nut / Écrou de fixation / Tuerca de montaje	RP56080
10	O-Ring / Joint torique / Empaque circular	RP60056
11	O-Ring / Joint torique / Empaque circular	RP60094
12	Flange & Washer / Bride et rondelle / Brida y Arandela	RP70459
13	Washer / Rondelle / Arandela	RP64271
14	Metal Washer / Rondelle métallique / Arandela de metal	RP64173
15	Mounting Nut / Écrou de fixation / Tuerca de montaje	RP56078
16	Diverter valve/ Válvula del desviador/ Inverseur	RP70344
17	T-tube / Tube en T / Tubo angular	RP70460
18	Washer / Rondelle / Arandela	RP64174
19	Nut / Écrou / Tuerca	RP70341
20	Hose / Tuyau / Manguera	RP70783
21	Hose / Tuyau / Manguera	RP70800
22	Clip / Collier / Abrazadera	RP70212
23	Screw / Vis / Tornillo	RP50054

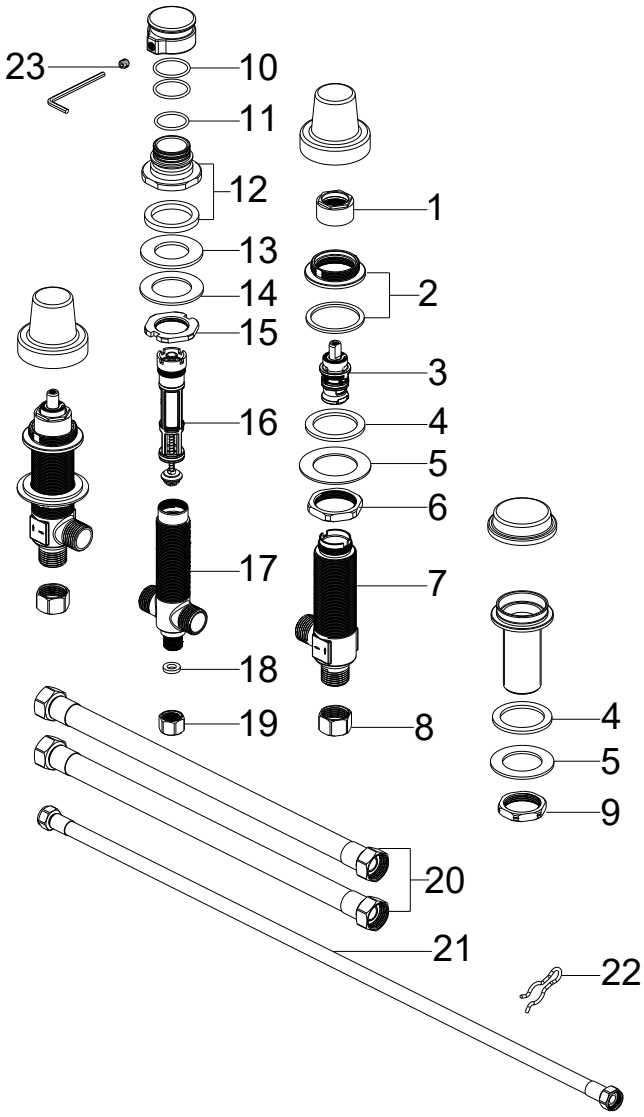

Need Help? Please email CustomerService@1858Brands.com for additional assistance or service.
Besoin d'aide? Veuillez envoyer un e-mail à CustomerService@1858Brands.com pour obtenir une assistance ou un service supplémentaire.
¿Requiere asistencia? Envíe un correo electrónico a CustomerService@1858Brands.com para obtener asistencia o servicio adicional.

Luxart Faucets / Bath Accessories

Luxart products have been manufactured under the highest standards of quality and workmanship. That is why we are able to offer a limited lifetime guarantee on the function and finish of our products. Take a look at our warranty plan for more details.

Faucet / Bath Accessories Function and Finish-Lifetime Limited Warranty

Luxart warrants to the original consumer purchaser for as long as the original consumer purchaser owns their home (the "Warranty Period" for homeowners) that this product will be free from defects in materials and manufacturing workmanship. Luxart recommends using a professional plumber for all installation and repair.

Luxart will provide, free of charge, at its sole option, replacement part(s) or product (or if no longer available, a comparable product) to replace, or make appropriate adjustment for, those which have proven defective in materials or workmanship under normal installation, use and service. This limited warranty does not cover, and Luxart is not liable for, labor charges incurred and/or damages sustained during the course of the installation, repair or replacement of any part(s) or product(s) provided under this limited warranty. In no event shall the liability of Luxart exceed the purchase price of the product. This limited warranty is non transferable.

Proof of purchase (original sales receipt) from the original consumer purchaser must be made available to Luxart for all limited warranty claims

This warranty does not apply in the event of product damage due to the use of other than genuine Luxart replacement parts, installation error, abuse, misuse, or improper care and maintenance (whether performed by a plumber, contractor, service provider or member of the purchaser's household). The limited warranty excludes damage due to aggressive air or water conditions, or harsh or abrasive cleaners and/or materials*. This limited warranty is applicable only to Luxart products installed in the United States and Canada.

THIS IS THE EXCLUSIVE WARRANTY BY LUXART, WHICH IS IN LIEU OF ALL OTHER WARRANTIES, EXPRESS OR IMPLIED, INCLUDING BUT NOT LIMITED TO THE IMPLIED WARRANTIES OF MERCHANTIBILITY AND FITNESS FOR A PARTICULAR PURPOSE. This warranty gives you specific legal rights, and you may also have other rights which vary from state/province to state/province. Some states/provinces do not allow the exclusion or limitation of incidental or consequential damages, so the above limitation or exclusion may not apply to you.

SELLER DISCLAIMS ANY LIABILITY FOR SPECIAL, INCIDENTAL, CONSEQUENTIAL, PUNITIVE OR EXEMPLARY DAMAGES. Some states/provinces do not allow limitations on how long an implied warranty lasts or the exclusion or limitation of such damages, so these limitations and exclusions may not apply to you. This warranty gives the consumer specific legal rights. You may also have other rights that vary from state/province to state/province.

If you have any questions or concerns regarding our warranty plan, please call 225-295-4212.

This limited warranty EXCLUDES all industrial, commercial and business usage, whose purchasers are hereby, extended a five year limited warranty applying to all other terms of this limited warranty except duration.

*Never use cleaners containing abrasive cleansers, ammonia, bleach, acids, waxes, alcohol, solvents or other products not recommended for chrome. This will void the warranty.

**Effective July 1, 2023, due to an update in California law, the start date for product warranties will now be aligned with the date of delivery of the product. This change is for all Luxart products purchased on or after July 1, 2023 by California consumers. (California Legislative Information AB-2912)*

SCAN ME

Robinets Luxart / Accessoires de salle de bains

Les produits Luxart ont ete fabriques selon les normes les plus elevees de qualite et de main-d'œuvre. De ce fait, nous sommes en mesure d'offrir une garantie a vie limitee sur le fonctionnement et le fini de nos produits. Consulter notre plan de garantie pour obtenir plus de details.

Garantie limitee a vie l'fonctionnement et fini du robinet / accessoires de salle de bains
Luxart garantit a l'acheteur consommateur initial, tant qu'il sera proprietaire de la maison (la < periode de garantie > des proprietaires) que ce produit sera exempt de vices de materiaux et de fabrication. Luxart recommande de faire appel a un plombier professionnel pour effectuer l'installation et la reparation de ce produit.

Luxart fournira, sans frais, a sa discretion, la ou les pieces de rechange, ou un produit (ou, s'il n'est plus offert, un produit comparable) pour remplacer les produits qui ont presente des vices de materiau ou de fabrication lors d'un usage, d'une installation et d'un entretien normaux, ou effectuera les reglages appropries sur ce produit. Cette garantie limitee ne couvre pas les frais de main-d'œuvre encourus ainsi que les dommages subis lors de l'installation, de la reparation ou du remplacement de toute piece ou produit fournit en vertu de cette garantie limitee et Luxart decline toute responsabilite a cet effet. La responsabilite de Luxart ne doit en aucun cas depasser le prix d'achat du produit. Cette garantie limitee n'est pas cessible.

Une preuve d'achat (reçu original attestant l'achat) de l'acheteur consommateur initial doit etre fournie a Luxart pour toute reclamation en vertu de la garantie limitee.

Cette garantie ne s'applique pas en cas de dommage cause par l'utilisation de pieces de rechange autres que les pieces d'origine Luxart, une erreur d'installation, une utilisation abusive, une mauvaise utilisation ou un entretien inadequat (effectues par un plombier, un entrepreneur, une entreprise de reparation ou une personne vivant avec l'acheteur). La garantie limitee exclut les dommages causes par des conditions agressives d'air ou d'eau, ou encore par des nettoyants ou des materiaux abrasifs ou rudes*. Cette garantie limitee ne s'applique qu'aux produits Luxart installes aux Etats-Unis et au Canada.

CETTE GARANTIE CONSTITUE LA SEULE GARANTIE OFFERTE PAR LUXART ET ELLE A PRESEANCE SUR TOUTE AUTRE GARANTIE, EXPRESSE OU TACITE, INCLUANT LA GARANTIE TACITE QUANT AU CARACTÈRE MARCHAND OU A L'ADAPTATION A L'USAGE, MAIS NON RESTREINTE A CELLES-CI. Cette garantie vous accorde des droits juridiques définis et vous pouvez avoir d'autres droits, qui variant d'une province/d'un Etat a l'autre. Certaines provinces/certains États ne permettent pas d'exclure ou de limiter les dommages fortuits ou indirects, de sorte que les exclusions ou les limitations ci-dessus peuvent ne pas s'appliquer dans votre cas.

LE VENDEUR DECLINE TOUTE RESPONSABILITE EN CAS DE DOMMAGES SPECIAUX, ACCESSOIRES, EXEMPLAIRES, PUNITIFS OU FORTUITS. Certaines provinces/certains Etats ne permettent pas de limiter la duree de la garantie tacite, de sorte que de telles exclusions ou limitations peuvent ne pas s'appliquer dans votre cas. Cette garantie accorde au consommateur des droits juridiques définis. Vous pouvez avoir d'autres droits, qui variant d'une province/d'un Etat a l'autre.

Si vous avez des questions ou des preoccupations concernant notre plan de garantie, veuillez appeler au 225-295-4212.

Cette garantie EXCLUT tout usage industriel, commercial et professionnel et les acheteurs faisant un tel usage beneficient d'une garantie limitee de cinq ans qui s'applique sur toutes les autres conditions de cette garantie limitee, sauf la duree.

*Ne jamais utiliser de nettoyants contenant des agents abrasifs, de l'ammoniaque, de l'eau de Javel, des acides, des cires, de l'alcool, des dissolvants ou autres produits non recommandes pour le chrome. Ceci annulera la garantie.

**À compter du 1er juillet 2023, en raison d'une mise à jour de la loi en Californie, la date d'entrée en vigueur de la garantie des produits correspondra désormais à la date de livraison d'un produit. Ce changement touche tous les produits Luxart achetés par les consommateurs californiens le 1er juillet 2023 ou après. (Renseignements législatifs AB-2912 de la Californie)*

Grifos Luxart / Los accesorios del cuarto de bano

Los productos Luxart estan sujetos a los mas altos estandares de fabricación y mano de obra. Esto nos permite ofrecer una garantfa limitada de por vida en el funcionamiento y acabado de nuestros productos. Para mas detalles, vea el plan de la garantfa.

Funcionamiento y acabado del grifo / los accesorios del cuarto de bano- Garant1a limitada de or vida
Luxart garantiza al comprador-consumidor original que durante el tiempo en que sea propietario de su casa ("Período de la garantía" para propietario de residencia particular), este product estará librede defectos de materiales y fabricación. Luxart recomienda utilizar un plomero profesional para la instalaci6n y reparaciones.

Luxart optara, a discreción, suministrar repuestos o reemplazar el producto (o si ya no se encontrara disponible, reemplazarlo por un producto comparable), o hacer los ajustes apropiados para aquellos productos con instalación uso y servicio normales en los que se han comprobado defectos de material o fabricación. Esta garantfa limitada no cubre, ni Luxart es responsable por, cargos de instalación y/o dafios causados durante la instalación, reparación o reemplazo de componentes o de productos suministrados bajo esta garantfa. En ninguna circunstancia Luxart sera responsable por sumas que excedan el precio de compra del producto. Esta garantfa limitada no es transferible.

Para reclamos bajo esta garantfa limitada, se debe presentar a Luxart prueba de la compra por el comprador-consumidor original (recibo de caja).

Esta garantfa no se considerara valida si se dafiara el producto debido al uso de repuestos que no fueran productos Luxart legftimos, o por defectos de instalación, maltrato, uso inapropiado o cuidado y mantenimiento inapropiados (ya sea por parte de un plomero, constructor, servicio de reparaciones o miembro de la familia del comprador). Esta garantfa limitada excluye dafios causados por condiciones agresivas del agua o el aire, y por materiales o limpiadores abrasivos*. Esta garantfa limitada es valida sólo para los productos Luxart que se instalen en Estados Unidos y Canada.

ESTA ES LA GARANTIA EXCLUSIVA DE LUXART, CON VALIDEZ SOBRE CUALQUIER OTRA GARANTIA, EXPRESA O IMPLICITA, QUE INCLUYE, PERO NO ESTA LIMITADA A LAS GARANTIAS IMPLICITAS DE COMERCIALIZACIÓN Y ADECUACIÓN PARA UN PROPÓSITO DETERMINADO. Esta garantfa le da al comprador derechos legales especfficos que varfan segln el estado o provincia. En algunos estados o provincias no se permite la exclusión o limitación de dafios incidentales o consiguientes, lo que determina si esta limitación y exclusión se aplican no a su caso.

EL VENDEDOR NO ACEPTARA NINGUNA RESPONSABILIDAD LEGAL FOR DANOS ESPECIALES, INCIDENTALES, CONSIGUIENTES, PUNITIVOS O EJEMPLARES. En algunos estados o provincias no se permiten limitaciones a la duraci6n de garantfas implfcitas o a la exclusión o limitación de dichos dafios, lo que determina si estas limitaciones y exclusiones se aplican o no a su caso. Esta garantfa otorga al consumidor derechos legales especfficos.

Si tuviera alguna pregunta o comentario con respecto a esta garantfa, puede llamar al 225-295-4212.

Esta garantfa limitada EXCLUYE el uso industrial y comercial, en cuyo caso los compradores reciben una garantfa limitada de cinco afios con los mismos terminos de esta garantfa, excepto la duración.

*Nunca utilice limpiadores que contengan abrasivos, amoniaco, blanqueador, acidos, ceras, alcohol, disolventes u otros productos no recomendados para el cromo. Esto anula la garantfa.

**A partir del 1 de julio de 2023, debido a una actualización de la ley de California, la fecha de inicio de las garantías de los productos ahora se alineará con la fecha de entrega del producto. Este cambio es para todos los productos Luxart comprados a partir del 1 de julio de 2023 por los consumidores de California. (Información legislativa de California AB-2912)*

SCAN ME

1 8 8 5